見積参考資料

工事名　Ｒ７馬土　国道４３８号　美・木屋平川上　道路改良工事

◇経費情報◇

工種区分	道路改良工事
単価地区	美馬４
単価使用年月	令和 7年 8月
施工地域・工事場所	一般交通影響有り（２）－２
前金支出割合	補正を行わない
契約保証	金銭的保証
現場環境改善費	計上しない
週休２日確保工事に係る経費補正	週休２日(月単位)

注意

「見積参考資料」は入札参加者の迅速で適正な工事費の見積りのための一資料であり、請負契約を拘束するものではない。

設計内訳書（本01）

工事名	Ｒ７馬土　国道４３８号　美・木屋平川上　道路改良工事	事業区分 工事区分	道路新設･改築 道路改良

工事区分・工種・種別・細別	規格	単位	数量	単価	金額	数量・金額増減	摘要
道路改良		式	1				
法面工		式	1				
法面吹付工		式	1				
ｺﾝｸﾘｰﾄ吹付	ｾﾒﾝﾄ種類:普通ｾﾒﾝﾄ,吹付厚:厚10cm	m2	23				単　1号
ｱﾝｶｰ工		式	1				
ｱﾝｶｰ工材料費		式	1				内　1号
削孔(ｱﾝｶｰ)	削孔長:54m,杭径:90mm,杭長:57.5m,杭打込長(掘削長):54m	m	54				単　2号
ｱﾝｶｰ鋼材加工･組立･挿入･緊張･定着	ｱﾝｶｰ鋼材数量:57.5m	本	7				単　3号
ｸﾞﾗｳﾄ注入	注入材規格:普通ﾎﾟﾙﾄﾗﾝﾄﾞｾﾒﾝﾄ,圧縮強度:24N/mm2	m3	1.1				単　4号
ﾎﾞｰﾘﾝｸﾞﾏｼﾝ移設		回	2				単　5号
足場(ｱﾝｶｰ)		空m3	580				単　6号
ｱﾝｶｰ受枠	ｺﾝｸﾘｰﾄ規格:24-12-25(20)	箇所	7				単　7号
鉄筋挿入工		式	1				

設計内訳書（本01）

工事名	Ｒ７馬土　国道４３８号　美・木屋平川上　道路改良工事	事業区分 工事区分	道路新設･改築 道路改良

工事区分・工種・種別・細別	規格	単位	数量	単価	金額	数量・金額増減	摘要
鉄筋挿入 N=19本	SD345 D19	m	62				単　8号
足場(鉄筋挿入)		空m3	210				単　9号
軽量盛土工		式	1				
軽量盛土工		式	1				
基礎ｺﾝｸﾘｰﾄ	18-8-40 BBorN W/C≦60%	m3	102				単　10号
支柱	H-150×150×7×10	本	15				単　11号
ｱﾝｶｰ接続 上段(a1～a2)		箇所	2				単　12号
ｱﾝｶｰ接続 下段(b1～b2)		箇所	2				単　13号
仮設工		式	1				
交通管理工		式	1				
交通誘導警備員	B	人日	50				単　14号
伐採工		式	1				
伐採工		式	1				

設計内訳書（本01）

工事名	Ｒ７馬土　国道４３８号　美・木屋平川上　道路改良工事	事業区分 工事区分	道路新設･改築 道路改良

工事区分・工種・種別・細別	規格	単位	数量	単価	金額	数量・金額増減	摘要
伐採		式	1				内　2号
運搬処分	木くず	t	2				単　15号
直接工事費		式	1				
共通仮設		式	1				
共通仮設費（率計上）		式	1				
純工事費		式	1				
現場管理費		式	1				
工事原価		式	1				
一般管理費等		式	1				
工事価格		式	1				
消費税額及び地方消費税額		式	1				
工事費計		式	1				

一式当り内訳書

単価使用年月	2025.08
歩掛適用年月	2025.08
労務調整係数	1.000-00000　0.0　0

内　1号	ｱﾝｶｰ工材料費						
名称・規格	条件	単位	数量	単価	金額	数量・金額増減	摘要
ｱﾝｶｰ鋼材 F20UA		m	58				
防錆被覆材 F20UA		m	54				
ﾏﾝｼｮﾝ F20UA		組	7				上下部共
ﾅｯﾄ F20UA		個	7				
ｽﾄｯﾊﾟｰｼｰｽ F20UA		組	7				
定着体 F20UA		本	7				
ｱﾝｶｰﾌﾟﾚｰﾄ F20UA		枚	7				亜鉛仕様
ｱﾝｶｰｷｬｯﾌﾟ F20UA		個	7				ｱﾙﾐ製
ｽﾍﾟｰｻｰ F20UA		個	14				
頭部防錆材		kg	6.3				
注入ﾊﾟｲﾌﾟ		m	54				ﾌﾗｯﾄﾊﾟｲﾌﾟ
合計							

一式当り内訳書

単価使用年月	2025.08
歩掛適用年月	2025.08
労務調整係数	1.000-00000　0.0　0

内　2号	伐採						
名称・規格	条件	単位	数量	単価	金額	数量・金額増減	摘要
普通作業員		人	12				伐採･集積･積込等
ﾁｪﾝｿｰ[ｶﾞｿﾘﾝｴﾝｼﾞﾝ] 鋸長500mm 排気量0.060L		日	6				
ﾗﾌﾃﾚｰﾝｸﾚｰﾝ 25t吊 ｵﾍﾟﾚｰﾀ付		日	1				
合計							

1次単価表

単価使用年月	2025.08
歩掛適用年月	2025.08
労務調整係数	1.000-00000　0.0　0

単　1号	ｺﾝｸﾘｰﾄ吹付	ｾﾒﾝﾄ種類:普通ｾﾒﾝﾄ,吹付厚:厚10cm	単位	m2	単位数量	1	単価	

名称・規格	条件	単位	数量	単価	金額	摘要
ｺﾝｸﾘｰﾄ吹付工	10cm,100m2未満,無,無	m2	1			単　16号
合計						
単価						円／m2

1次単価表

単価使用年月	2025.08
歩掛適用年月	2025.08
労務調整係数	1.000-00000　0.0　0

単　2号	削孔(ｱﾝｶｰ)	削孔長:54m,杭径:90mm,杭長:57.5m, 杭打込長(掘削長):54m	単位	m	単位数量	54	単価	

名称・規格	条件	単位	数量	単価	金額	摘要
削孔(ｱﾝｶｰ)	有り(ｽｷｯﾄﾞ型),90mm,ﾚｷ質土	m	21.5			
削孔(ｱﾝｶｰ)	有り(ｽｷｯﾄﾞ型),90mm,軟岩	m	32.5			ｺﾝｸﾘｰﾄ等含む
合計						
単価						円／m

1次単価表

単価使用年月	2025.08
歩掛適用年月	2025.08
労務調整係数	1.000-00000　0.0　0

単　3号	ｱﾝｶｰ鋼材加工･組立･挿入･緊張･定着･頭部処	ｱﾝｶｰ鋼材数量:57.5m	単位	本	単位数量	1	単価	

名称・規格	条件	単位	数量	単価	金額	摘要
ｱﾝｶｰ鋼材加工･組立･挿入 緊張･定着･頭部処理(ｱﾝｶｰ)	二重防食,PC鋼線より線(工場組立), f<400kN,有り	本	1			
合計						
単価						円／本

1次単価表

単価使用年月	2025.08
歩掛適用年月	2025.08
労務調整係数	1.000-00000　0.0　0

単　4号	ｸﾞﾗｳﾄ注入	注入材規格:普通ﾎﾟﾙﾄﾗﾝﾄﾞｾﾒﾝﾄ,圧縮 強度:24N/mm2	単位	m3	単位数量	1	単価	

名称・規格	条件	単位	数量	単価	金額	摘要
ｸﾞﾗｳﾄ注入(ｱﾝｶｰ)		m3	1			
合計						
単価						円／m3

１次単価表

単価使用年月	2025.08
歩掛適用年月	2025.08
労務調整係数	1.000-00000　0.0　0

単　5号	ﾎﾞｰﾘﾝｸﾞﾏｼﾝ移設		単位	回	単位数量	1	単価	
名称・規格		条件	単位	数量	単価	金額	摘要	
ﾎﾞｰﾘﾝｸﾞﾏｼﾝ移設(ｱﾝｶｰ)		標準	回	1				
合計								
単価							円／回	

１次単価表

単価使用年月	2025.08
歩掛適用年月	2025.08
労務調整係数	1.000-00000　0.0　0

単　6号	足場(ｱﾝｶｰ)		単位	空m3	単位数量	1	単価	
名称・規格		条件	単位	数量	単価	金額	摘要	
足場(ｱﾝｶｰ)		標準	空m3	1				
合計								
単価							円／空m3	

1次単価表

単価使用年月	2025.08
歩掛適用年月	2025.08
労務調整係数	1.000-00000　0.0　0

単　7号	ｱﾝｶｰ受枠	ｺﾝｸﾘｰﾄ規格:24-12-25(20)	単位	箇所	単位数量	7	単価	

名称・規格	条件	単位	数量	単価	金額	摘要
ｺﾝｸﾘｰﾄ	無筋･鉄筋構造物,人力打設,24-12-25(20)(高炉),一般養生,無し,全ての費用	m3	2			
型枠	一般型枠,鉄筋･無筋構造物	m2	12			
鉄筋工[市場単価]	SD345 D13,一般構造物,10t未満,無,無,無,無,補正無(鉄筋割合10%未満含む),補正無(一般構造物)	t	0.155			単　17号
硬質塩化ﾋﾞﾆﾙ管(一般管) VP-125		m	3			
合計						
単価						円／箇所

１次単価表

単価使用年月	2025.08
歩掛適用年月	2025.08
労務調整係数	1.000-00000　0.0　0

単　8号	鉄筋挿入 N=19本	SD345 D19	単位	m	単位数量	62	単価	

名称・規格	条件	単位	数量	単価	金額	摘要
材料費(m)		m	62			単　18号 異形棒鋼ﾛｯｸﾎﾞﾙﾄ(SD345 D19 ﾒｯｷ付き)
材料費(枚)		枚	19			単　19号 角座金(150*150*9　φ45 ﾒｯｷ付き)
材料費(個)		個	19			単　20号 ﾅｯﾄ(D19用 ﾒｯｷ付き)
材料費(個)		個	38			単　21号 ｽﾍﾟｰｻｰ(D19用)
材料費(m)		m	69			単　22号 注入ﾊﾟｲﾌﾟ(ﾌﾗｯﾄﾊﾟｲﾌﾟ)
削孔(ｱﾝｶｰ)	有り(ｽｷｯﾄﾞ型),90mm,ﾚｷ質土	m	36.1			
削孔(ｱﾝｶｰ)	有り(ｽｷｯﾄﾞ型),90mm,軟岩	m	23.5			ｺﾝｸﾘｰﾄ等含む
ｸﾞﾗｳﾄ注入(ｱﾝｶｰ)		m3	1.2			
削孔機械の上下移動		回	5			単　23号
合計						
単価						円／m

１次単価表

単価使用年月	2025.08
歩掛適用年月	2025.08
労務調整係数	1.000-00000　0.0　0

単　9号	足場(鉄筋挿入)		単位	空m3	単位数量	1	単価	

名称・規格	条件	単位	数量	単価	金額	摘要
鉄筋挿入工の仮設足場工		空m3	1			単　24号
合計						
単価						円／空m3

1次単価表

単価使用年月	2025.08
歩掛適用年月	2025.08
労務調整係数	1.000-00000　0.0　0

単　10号	基礎ｺﾝｸﾘｰﾄ	18-8-40 BBorN W/C≦60%	単位	m3	単位数量	102	単価	

名称・規格	条件	単位	数量	単価	金額	摘要
ｺﾝｸﾘｰﾄ	無筋･鉄筋構造物,ｺﾝｸﾘｰﾄﾎﾟﾝﾌﾟ車打設,18-8-40(高炉),10m3以上100m3未満,一般養生,延長無し,全ての費用	m3	102			
型枠	一般型枠,鉄筋･無筋構造物	m2	91			
目地板	30m2未満,瀝青繊維質目地板t=10	m2	11			
高密度ﾎﾟﾘｴﾁﾚﾝ管 φ150 ｼﾝｸﾞﾙ		m	5			
硬質塩化ﾋﾞﾆﾙ管(一般管) VP-65		m	10			
足場工	単管傾斜足場,不要,標準(1.0)	掛m2	29			単　25号
合計						
単価						円／m3

1次単価表

単価使用年月	2025.08
歩掛適用年月	2025.08
労務調整係数	1.000-00000　0.0　0

単　11号	支柱	H-150×150×7×10	単位	本	単位数量	15	単価	

名称・規格	条件	単位	数量	単価	金額	摘要
支柱設置	標準	本	15			
H形鋼 H-150×150×7×10		t	2.48			溶融亜鉛ﾒｯｷ(HDZT77) 溶接構造用(SM400A)
ﾍﾞｰｽﾌﾟﾚｰﾄ PL-9×230×400		t	0.097			溶融亜鉛ﾒｯｷ(HDZT77) 溶接構造用(SM400A)
補強ﾘﾌﾞ PL-9		t	0.041			溶融亜鉛ﾒｯｷ(HDZT77) 溶接構造用(SM400A)
合計						
単価						円／本

1次単価表

単価使用年月	2025.08
歩掛適用年月	2025.08
労務調整係数	1.000-00000　0.0　0

単　12号	ｱﾝｶｰ接続 上段(a1～a2)		単位	箇所	単位数量	2	単価	

名称・規格	条件	単位	数量	単価	金額	摘要
ﾅｯﾄ F110UA		個	2			
ｱﾝｶｰﾌﾟﾚｰﾄ F110UA		枚	2			亜鉛仕様
ｱﾝｶｰｷｬｯﾌﾟ F110UA		個	2			ｱﾙﾐ製
頭部防錆材		kg	5.2			
ｶｯﾌﾟﾘﾝｸﾞﾊﾞｰ φ62 L500		個	2			
ｶｯﾌﾟﾘﾝｸﾞﾊﾞｰ φ62 L600		個	2			
ｶﾌﾟﾗｰ φ91 L160		個	4			
硬質塩化ﾋﾞﾆﾙ管(一般管) VP-150		m	2			
ｱﾝｶｰ鋼材加工・組立・挿入 緊張・定着・頭部処理(ｱﾝｶｰ)	二重防食,PC鋼線より線(工場組立), f<400kN,有り	本	2			
合計						
単価						円／箇所

1次単価表

単価使用年月	2025.08
歩掛適用年月	2025.08
労務調整係数	1.000-00000　0.0　0

単　13号	ｱﾝｶｰ接続 下段(b1～b2)		単位	箇所	単位数量	2	単価	

名称・規格	条件	単位	数量	単価	金額	摘要
ﾅｯﾄ F50UA		個	2			
ｱﾝｶｰﾌﾟﾚｰﾄ F50UA		枚	2			亜鉛仕様
ｱﾝｶｰｷｬｯﾌﾟ F50UA		個	2			ｱﾙﾐ製
頭部防錆材		kg	1.7			
ｶｯﾌﾟﾘﾝｸﾞﾊﾞｰ φ42 L700		個	2			
ｶｯﾌﾟﾘﾝｸﾞﾊﾞｰ φ42 L1000		個	2			
ｶﾌﾟﾗｰ φ62 L135		個	4			
硬質塩化ﾋﾞﾆﾙ管(一般管) VP-125		m	3			
ｱﾝｶｰ鋼材加工・組立・挿入 緊張・定着・頭部処理(ｱﾝｶｰ)	二重防食,PC鋼線より線(工場組立), f<400kN,有り	本	2			
合計						
単価						円／箇所

１次単価表

単価使用年月	2025.08
歩掛適用年月	2025.08
労務調整係数	1.000-00000　0.0　0

単　14号	交通誘導警備員	B	単位	人日	単位数量	1	単価	

名称・規格	条件	単位	数量	単価	金額	摘要
交通誘導警備員B		人日	1			単　26号
合計						
単価						円／人日

１次単価表

単価使用年月	2025.08
歩掛適用年月	2025.08
労務調整係数	1.000-00000　0.0　0

単　15号	運搬処分	木くず	単位	t	単位数量	1	単価	

名称・規格	条件	単位	数量	単価	金額	摘要
現場発生品及び支給品運搬	ｸﾚｰﾝ装置付2t積、吊能力2.9t,無し,3 2.5km以下	t	1			
処分費(t)		t	1			単　27号
合計						
単価						円／t

２次単価表

単価使用年月	2025.08
歩掛適用年月	2025.08
労務調整係数	1.000-00000　0.0　0

単　16号	ｺﾝｸﾘｰﾄ吹付工	10cm,100m2未満,無,無	単位	m2	単位数量	1	単価	

名称・規格	条件	単位	数量	単価	金額	摘要
法面工(ｺﾝｸﾘｰﾄ吹付) 厚10cm		m2	1			
諸雑費(まるめ)		式	1			
合計						
単価						円／m2

２次単価表

単価使用年月	2025.08
歩掛適用年月	2025.08
労務調整係数	1.000-00000　0.0　0

単　17号	鉄筋工[市場単価]	SD345 D13,一般構造物,10t未満,無,無,無,無,補正無(鉄筋割合10%未満含む),補正無(一般構造物)	単位	t	単位数量	1	単価	

名称・規格	条件	単位	数量	単価	金額	摘要
鉄筋ｺﾝｸﾘｰﾄ用棒鋼 SD345 D13		t	1.03			
鉄筋工 加工･組立共 一般構造物		t	1			
諸雑費(まるめ)		式	1			
合計						
単価						円／t

２次単価表

単価使用年月	2025.08
歩掛適用年月	2025.08
労務調整係数	1.000-00000　0.0　0

単　18号	材料費(m)		単位	m	単位数量	1	単価	

名称・規格	条件	単位	数量	単価	金額	摘要
材料費 異形棒鋼ﾛｯｸﾎﾞﾙﾄ(SD345 D19 ﾒｯｷ付き)		m	1			
合計						
単価						円／m

２次単価表

単価使用年月	2025.08
歩掛適用年月	2025.08
労務調整係数	1.000-00000　0.0　0

単　19号	材料費(枚)		単位	枚	単位数量	1	単価	

名称・規格	条件	単位	数量	単価	金額	摘要
材料費 角座金(150*150*9　φ45 ﾒｯｷ付き)		枚	1			
合計						
単価						円／枚

２次単価表

単価使用年月	2025.08
歩掛適用年月	2025.08
労務調整係数	1.000-00000　0.0　0

単　20号	材料費(個)		単位	個	単位数量	1	単価	
名称・規格		条件	単位	数量	単価	金額	摘要	
材料費 ﾅｯﾄ(D19用 ﾒｯｷ付き)			個	1				
合計								
単価							円／個	

２次単価表

単価使用年月	2025.08
歩掛適用年月	2025.08
労務調整係数	1.000-00000　0.0　0

単　21号	材料費(個)		単位	個	単位数量	1	単価	
名称・規格		条件	単位	数量	単価	金額	摘要	
材料費 ｽﾍﾟｰｻｰ(D19用)			個	1				
合計								
単価							円／個	

２次単価表

単価使用年月	2025.08
歩掛適用年月	2025.08
労務調整係数	1.000-00000　0.0　0

単　22号	材料費(m)		単位	m	単位数量	1	単価	

名称・規格	条件	単位	数量	単価	金額	摘要
材料費 注入ﾊﾟｲﾌﾟ(ﾌﾗｯﾄﾊﾟｲﾌﾟ)		m	1			
合計						
単価						円／m

２次単価表

単価使用年月	2025.08
歩掛適用年月	2025.08
労務調整係数	1.000-00000　0.0　0

単　23号	削孔機械の上下移動		単位	回	単位数量	1	単価	

名称・規格	条件	単位	数量	単価	金額	摘要
鉄筋挿入工 上下移動工 現場条件II 削孔機械の上下移動		回	1			
諸雑費(まるめ)		式	1			
合計						
単価						円／回

２次単価表

単価使用年月	2025.08
歩掛適用年月	2025.08
労務調整係数	1.000-00000　0.0　0

単　24号	鉄筋挿入工の仮設足場工		単位	空m3	単位数量	1	単価	

名称・規格	条件	単位	数量	単価	金額	摘要
鉄筋挿入工 足場工 現場条件II 仮設足場の設置･撤去		空m3	1			
諸雑費(まるめ)		式	1			
合計						
単価						円／空m3

２次単価表

単価使用年月	2025.08
歩掛適用年月	2025.08
労務調整係数	1.000-00000　0.0　0

単　25号	足場工	単管傾斜足場,不要,標準(1.0)	単位	掛m2	単位数量	100	単価	

名称・規格	条件	単位	数量	単価	金額	摘要
土木一般世話役		人	1.5			
とび工		人	4.5			
普通作業員		人	2.7			
ﾗﾌﾃﾚｰﾝｸﾚｰﾝ[油圧伸縮ｼﾞﾌﾞ型] 25t吊		日	0.8			
諸雑費(率+まるめ)		式	1			
合計						
単価						円／掛m2

２次単価表

単価使用年月	2025.08
歩掛適用年月	2025.08
労務調整係数	1.000-00000　0.0　0

単　26号	交通誘導警備員B		単位	人日	単位数量	1	単価	

名称・規格	条件	単位	数量	単価	金額	摘要
交通誘導警備員B		人	1			
諸雑費(まるめ)		式	1			
合計						
単価						円／人日

２次単価表

単価使用年月	2025.08
歩掛適用年月	2025.08
労務調整係数	1.000-00000　0.0　0

単　27号	処分費(t)		単位	t	単位数量	100	単価	

名称・規格	条件	単位	数量	単価	金額	摘要
処分費 木くず		t	100			
合計						
単価						円／t

機労材集計リスト（機械）

工事名	Ｒ７馬土　国道４３８号　美・木屋平川上　道路改良工事					
単価コード	名　称	規　格	単位	数量	金額	摘要
L001130006	ﾗﾌﾃﾚｰﾝｸﾚｰﾝ[油圧伸縮ｼﾞﾌﾞ型]	25t吊	日	5.469	249,367	
M000302010	ﾄﾗｯｸ[ｸﾚｰﾝ装置付]	ﾍﾞｰｽﾄﾗｯｸ2t積 吊能力2.9t	供用日	0.573	4,406	
M000601011	ﾎﾞｰﾘﾝｸﾞﾏｼﾝ[ﾛｰﾀﾘﾊﾟｰｶｯｼｮﾝ式]	ｽｷｯﾄﾞ型 55kW級	供用日	5.723	481,779	
M000903010	ｺﾝｸﾘｰﾄﾎﾟﾝﾌﾟ車[ﾄﾗｯｸ架装･ﾌﾞｰﾑ式]	圧送能力 90～110m3/h	供用日	2.057	108,630	
M002035003	ﾁｪﾝｿｰ[ｶﾞｿﾘﾝｴﾝｼﾞﾝ]	鋸長500mm 排気量0.060L	日	6	5,886	
	合計額				850,068	

見積単価一覧表

工事名	Ｒ７馬土　国道４３８号　美・木屋平川上　道路改良工事			
名称	規格	単位	単価	備考
ｱﾝｶｰ鋼材		m	711	
防錆被覆材		m	1,200	
ﾏﾝｼｮﾝ		組	24,700	(2個)上部・下部共
ﾅｯﾄ		個	774	
ｽﾄｯﾊﾟｰｼｰｽ		組	1,610	
定着体		本	18,900	
ｽﾍﾟｰｻｰ		個	693	
ｱﾝｶｰﾌﾟﾚｰﾄ	亜鉛仕様	枚	6,210	
ｱﾝｶｰｷｬｯﾌﾟ	ｱﾙﾐ製	個	9,540	
頭部防錆材		kg	1,530	
注入ﾊﾟｲﾌﾟ	ﾌﾗｯﾄﾊﾟｲﾌﾟ	m	297	

見積単価一覧表

工事名	Ｒ７馬土　国道４３８号　美・木屋平川上　道路改良工事			
名称	規格	単位	単価	備考
ｸﾞﾗｳﾄ材	24N/mm2 W/C≦50%	m3	36,700	
H形鋼	H-150*150*7*10	t	204,000	溶接構造用(SM400A) 溶融亜鉛ﾒｯｷ(HDZT77)
平鋼	PL-9	t	203,000	溶接構造用(SM400A) 溶融亜鉛ﾒｯｷ(HDZT77)
ﾅｯﾄ		個	2,650	ｱﾝｶｰ接続(上段)
ｱﾝｶｰﾌﾟﾚｰﾄ	亜鉛仕様	枚	20,000	ｱﾝｶｰ接続(上段)
ｱﾝｶｰｷｬｯﾌﾟ	ｱﾙﾐ製	個	17,700	ｱﾝｶｰ接続(上段)
ｶｯﾌﾟﾘﾝｸﾞﾊﾞｰ	φ62 L500	個	52,000	ｱﾝｶｰ接続(上段)
ｶｯﾌﾟﾘﾝｸﾞﾊﾞｰ	φ62 L600	個	94,400	ｱﾝｶｰ接続(上段)
ｶﾌﾟﾗｰ	φ91 L160	個	14,500	ｱﾝｶｰ接続(上段)
ﾅｯﾄ		個	981	ｱﾝｶｰ接続(下段)
ｱﾝｶｰﾌﾟﾚｰﾄ	亜鉛仕様	枚	10,300	ｱﾝｶｰ接続(下段)

見積単価一覧表

工事名	Ｒ７馬土　国道４３８号　美・木屋平川上　道路改良工事			
名称	規格	単位	単価	備考
ｱﾝｶｰｷｬｯﾌﾟ	ｱﾙﾐ製	個	9,540	ｱﾝｶｰ接続(下段)
ｶｯﾌﾟﾘﾝｸﾞﾊﾞｰ	φ42 L700	個	96,000	ｱﾝｶｰ接続(下段)
ｶｯﾌﾟﾘﾝｸﾞﾊﾞｰ	φ42 L1000	個	120,000	ｱﾝｶｰ接続(下段)
ｶﾌﾟﾗｰ	φ62 L135	個	7,000	ｱﾝｶｰ接続(下段)
ﾗﾌﾃﾚｰﾝｸﾚｰﾝ	25t吊 ｵﾍﾟﾚｰﾀ付	日	57,000	
処分費	木くず	t	17,000	運搬距離L=32.5km以下

数　量　総　括　表　（１）

工　種	種　別	細　別	規　格	単位	当初数量		摘　要
軽量盛土工							
	支柱（直接基礎）	H形鋼	H-150×150×7×10	本	15		溶融亜鉛メッキ仕上げ
				t	2.48		
		支柱ベースプレート	PL-9×230×400	枚	15		
				kg	97		溶融亜鉛メッキ仕上げ
			ｹﾐｶﾙｱﾝｶｰ(M16)	本	60		
			ﾎﾞﾙﾄ･ﾅｯﾄ(M16)	ｾｯﾄ	60		
			補強ﾘﾌﾞ PL-9	kg	41		溶融亜鉛メッキ仕上げ
	基礎コンクリート工	コンクリート	18-8-40	m3	102		
		型枠	無筋	m2	91		
		目地材	瀝青繊維質 t=10mm	m2	11		
		暗渠排水管	φ150 シングル	m	5		高密度ポリエチレン管
		水抜きパイプ	VP65	m	10		
		足場	単管傾斜	掛m2	29		
	アンカー接続工	接続部材	a-1～2				
		上段アンカー	F110UA	箇所	2		
		ナット	M62	個	2		
		アンカーキャップ	L=355	個	2		

数　量　総　括　表　（２）

工　種	種　別	細　別	規　格	単位	当初数量		摘　要
軽量盛土工							
	アンカー接続工	アンカープレート	300×300×36	枚	2		
		頭部防錆材		kg	5.2		
		カップリングバー	φ62　L=500	個	2		
		カップリングバー	φ62　L=600	個	2		
		カプラー	φ91　L=160	個	4		
		箱抜き管	VP150	m	2		
		接続部材	b-1～2				
		下段アンカー	F50UA	箇所	2		
		ナット	M42	個	2		
		アンカーキャップ	L=205	個	2		
		アンカープレート	240×240×30	枚	2		
		頭部防錆材		kg	1.7		
		カップリングバー	φ42　L=700	個	2		
		カップリングバー	φ42　L=1000	個	2		
		カプラー	φ62　L=135	個	4		
		箱抜き管	VP125	m	3		
		緊張定着頭部処理	f＜400kN	本	4		a-1～2、b-1～2

数　量　総　括　表　（３）

工　種	種　別	細　別	規　格	単位	当初数量		摘　要
軽量盛土工							
	アンカー工	F20UA		箇所	7		水平力抑止工
		PCｽﾄﾗﾝﾄﾞ		m	58		ﾎﾟﾘｴﾁﾚﾝ被覆 ｿｹｯﾄｼｰｽ含む
		防錆被覆材		m	54		
		上部ﾏﾝｼｮﾝ	φ36×L=340	本	7		S35C相当品
		下部ﾏﾝｼｮﾝ	φ36×L=170	本	7		S35C相当品
		ﾅｯﾄ	L=63.5 H=34	個	7		S45C
		ｽﾄｯﾊﾟｰｼｰｽ	φ64 L=165	組	7		ﾎﾟﾘｴﾁﾚﾝ
		定着体	φ38.1 L=1200	本	7		S45S相当品
		ABSｽﾍﾟｰｻｰ	φ58 L=146	個	14		ABS樹脂
		ｱﾝｶｰﾌﾟﾚｰﾄ	200×200×25 φ46	枚	7		SS400、亜鉛ﾒｯｷ処理
		ｱﾝｶｰｷｬｯﾌﾟ	L=205	個	7		ｱﾙﾐ鋳鉄
		頭部防錆材		kg	6.3		ﾌﾟﾛｺｰﾄC同等品
		ｸﾞﾗｳﾄ注入ﾊﾟｲﾌﾟ	ﾌﾗｯﾄﾊﾟｲﾌﾟ	m	54		ﾎﾟﾘｴﾁﾚﾝ

数　量　総　括　表　（４）

工　種	種　別	細　別	規　格	単位	当初数量		摘　要
軽量盛土工							
	アンカー工	削孔	石　積	m	0.8		
			コンクリート（吹付・既設）	m	1.7		
			土砂部	m	21.5		
			岩　部	m	30.0		
		ｾﾒﾝﾄﾍﾟｰｽﾄ	24N/mm2 W/C≦50%	m^3	1.1		
		アンカー施工足場	機械足場	空m^3	580		一部杭施工足場を併用する
		ボーリングマシン移設		回	2		
	アンカー受枠工			箇所	7		
		コンクリート	24-12-25(20)	m^3	2		
		型枠	鉄筋	m^2	12		
		鉄筋	SD345 D13	kg	155		
		箱抜き管	VP125	m	3		
切土補強工							
	法面吹付工	コンクリート吹付	t=10cm	m2	23		
	鉄筋挿入工	鉄筋挿入	D19（SD345、HDZ55）	本	19		

数　量　総　括　表　（５）

工　種	種　別	細　別	規　格	単位	当初数量		摘　要
切土補強工							
	鉄筋挿入工	削孔	ｺﾝｸﾘｰﾄ	m	0.5		
		（削孔径：φ90）	吹付	m	1.9		
			石積み	m	1.2		
			土砂	m	36.1		
			岩(軟岩)	m	19.9		
				m	59.6		削孔長合計
		鋼材	D19（SD345、HDZ55）	m	61.5		
		（ネジ節異形棒鋼）		本	3		（鋼材長 L=5.5m）
				本	4		（鋼材長 L=4.0m）
				本	5		（鋼材長 L=3.0m）
				本	7		（鋼材長 L=2.0m）
		ナット	D19用（HDZ35）	個	19		
		角座金	150×150（HDZ55）	枚	19		
		スペーサー	φ65　L=127	個	38		
		注入パイプ	φ21.5	m	69		
		注入打設工	24N/mm2 W/C≦50%	m3	1.2		ｾﾒﾝﾄﾍﾟｰｽﾄ
		機械足場		空m3	210		
		上下移動		回	5		

数　量　総　括　表　（６）

工　種	種　別	細　別	規　格	単位	当初数量		摘　要
仮設工							
	交通管理工	交通誘導警備員	B	人日	50		
伐採工							
	伐採工	伐採		式	1		
		普通作業員		人	12		伐採・集積・積込等
		チェンソー	鋸長500mm	日	6		
		ラフテレーンクレーン	25t吊　オペレータ付	日	1		
		運搬処分	木くず	t	2		

軽量盛土工集計表(1)

名称	種別	単位	数量	備考
EPS工法		m	29.600	
鋼材工H150(1)				
H形鋼(直接基礎部)	H-150×150×7×10	本	15	溶融亜鉛メッキ仕上げ
		t	2.48	
支柱ベースプレート	PL-9×230×400	枚	15	
		kg	97.28	溶融亜鉛メッキ仕上げ
	ｹﾐｶﾙｱﾝｶｰ(M16)	本	60	
	ﾎﾞﾙﾄ･ﾅｯﾄ(M16)	セット	60	
	補強ﾘﾌﾞ PL-9	kg	41.30	溶融亜鉛メッキ仕上げ
基礎コンクリート工				
コンクリート	18-8-40	m^3	102.04	
型枠	無筋	m^2	90.52	
目地材	t=10mm	m^2	10.78	
暗渠排水管	φ150 シングル	m	4.83	高密度ポリエチレン管
水抜きパイプ	VP65	m	9.70	
足場	単管傾斜	掛m^2	28.50	

軽量盛土工集計表(2)

名称	種別	単位	数量	備考
アンカー接続工				
接続部材	a-1～2			
上段アンカー	F110UA	箇所	2	
ナット	M62	個	2	
アンカーキャップ	L=355	個	2	
アンカープレート	300×300×36	枚	2	
頭部防錆材		kg	5.16	
カップリングバー	φ62　L=500	個	2	
カップリングバー	φ62　L=600	個	2	
カプラー	φ91　L=160	個	4	
箱抜き管	VP150	m	2.02	
アンカー接続工				
接続部材	b-1～2			
下段アンカー	F50UA	箇所	2	
ナット	M42	個	2	
アンカーキャップ	L=205	個	2	
アンカープレート	240×240×30	枚	2	
頭部防錆材		kg	1.72	
カップリングバー	φ42　L=700	個	2	
カップリングバー	φ42　L=1000	個	2	
カプラー	φ62　L=135	個	4	
箱抜き管	VP125	m	3.32	
緊張定着頭部処理	f＜400	本	4	

軽量盛土工集計表(3)

名称	種別	単位	数量	備考
水平力抑止工	グラウンドアンカー			
F20UA		箇所	7.00	
PCｽﾄﾗﾝﾄﾞ(鋼材長)		m	57.500	ﾎﾟﾘｴﾁﾚﾝ被覆 ｿｹｯﾄｼｰｽ含む
防錆被覆材		m	53.930	
上部ﾏﾝｼｮﾝ	φ36×L=340	本	7	S35C相当品
下部ﾏﾝｼｮﾝ	φ36×L=170	本	7	S35C相当品
ﾅｯﾄ	L=63.5 H=34	個	7	S45C
ｽﾄｯﾊﾟｰｼｰｽ	φ64 L=165	本	7	ﾎﾟﾘｴﾁﾚﾝ
定着体	φ38.1 L=1200	組	7	S45S相当品
ABSｽﾍﾟｰｻｰ	φ58 L=146	個	14	ABS樹脂
ｱﾝｶｰﾌﾟﾚｰﾄ	200×200×25 φ46	枚	7	SS400、亜鉛ﾒｯｷ処理
ｱﾝｶｰｷｬｯﾌﾟ	L=205	本	7	ｱﾙﾐ鋳鉄
頭部防錆材	0.90kg/箇所	kg	6.3	ﾌﾟﾛｺｰﾄC同等品
ｸﾞﾗｳﾄ注入ﾊﾟｲﾌﾟ	ﾌﾗｯﾄﾊﾟｲﾌﾟ	m	54	ﾎﾟﾘｴﾁﾚﾝ
削孔	石積	m	0.80	
	コンクリート(吹付・既設)	m	1.70	
	土砂部	m	21.48	
	岩 部	m	29.95	
ｾﾒﾝﾄﾍﾟｰｽﾄ	24N/mm2 W/C≦50%	m^3	1.10	
アンカー施工足場	機械足場	空m^3	580.30	一部杭施工足場を併用する
ボーリングマシン移設		回	2	
アンカー受枠工				
コンクリート	24-12-25(20)	m^3	2.02	2.016
型枠	鉄筋	m^2	11.76	11.76
鉄筋	SD345 D13	kg	155.40	
ｱﾝｶｰ用箱抜き管	VP125	m	2.80	2.8

鋼材工数量表（H-150直接基礎部）

名称	種別	単位	数量	備考
H形鋼	H-150×150×7×10	本	15	（SM400A）
		m	79.765	
	79.765×0.0311	t	2.481	0.0311t/m
支柱ﾍﾞｰｽﾌﾟﾚｰﾄ	PL-9×230×400	枚	15	
	15×6.485	kg	97.275	6.485kg/枚
	ｹﾐｶﾙｱﾝｶｰ(M16)	本	60	4本/ヶ所
	ﾎﾞﾙﾄ･ﾅｯﾄ(M16)	ｾｯﾄ	60	
	補強ﾘﾌﾞ PL-9	kg	41.295	2.753kg/枚

※溶融亜鉛めっき仕上げ

H形鋼数量表（直接基礎部）　H-150×150×7×10　（SM400A）

鋼材番号	鋼材長	継手位置 上杭	継手位置 下杭	備考
1	5.291			
2	5.291			
3	4.291			
4	4.291			
5	4.691			
6	4.691			
7	4.941			
8	4.941			
9	4.941			
10	5.191			
11	5.191			
12	6.441			
13	6.441			
14	6.441			
15	6.691			
	(m)	(m)	(m)	
計	79.765	0.000	0.000	

※溶融亜鉛めっき仕上げ

基礎コンクリート数量表（タイプA-1）

断面図

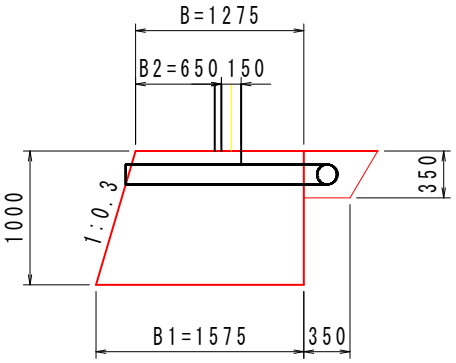

延長	L=	3.800	m
正面積	A=	3.800	m^2（CADより）
平均高さ	H=	1.000	m（A/L）
上部幅	B=	1.275	m
下部幅	B1=	1.575	m

暗渠部延長	L1=	3.800	m
	N=	1	箇所

排水溝

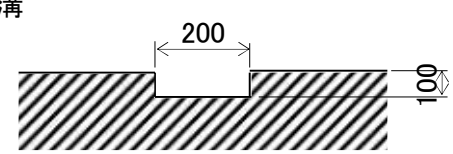

排水溝	N=	3	箇所
排水溝控除延長	L=	0.800	m

名称	種別	算式	単位	数量	備考
断面積		1/2×(1.275+1.575)×1.000	m^2	1.425	
コンクリート	18-8-40	1.425×3.8	m^3	5.415	
	排水溝控除	0.20×0.10×0.8×3	m^3	0.048	
	計		m^3	5.367	
型枠(無筋)	正面積	3.8+(3.8×1.044)	m^2	7.767	斜率1.044
	妻部面積	1.275 ×{(0.500 × 0)			
		+(0.650 × 0)+(1.000 × 0)			
		+(1.500 × 0)+(1.650 × 0)}	m^2	0.000	
	排水溝	0.10×0.8×2×3+0.20×0.10×3	m^2	0.540	
	計		m^2	8.307	
目地材	t=10mm	3.8/10.0m	ヶ所	0.4	
		1.425×0.4	m^2	0.570	
暗渠排水管	縦断管		m		
φ150	横断管	1.275×1	m	1.275	
	計		m	1.275	

基礎コンクリート数量表（タイプA-2）

断面図

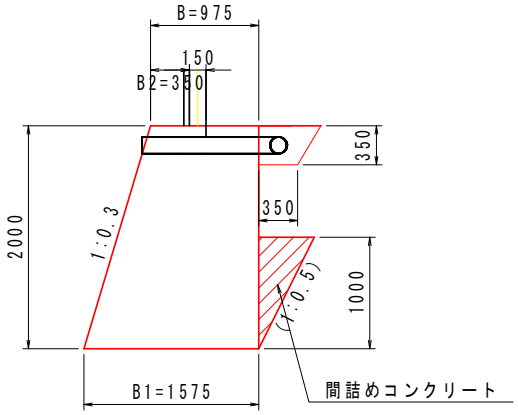

延長	L=	2.000	m
正面積	A=	4.000	m^2（CADより）
平均高さ	H=	2.000	m（A/L）
上部幅	B=	0.975	m
下部幅	B1=	1.575	m

暗渠部延長	L1=	2.000	m
	N=	0	箇所

排水溝

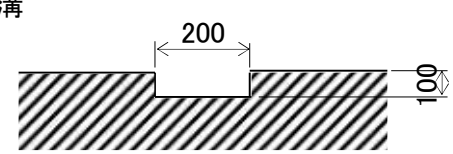

排水溝	N=	1	箇所
排水溝控除延長	L=	0.500	m

名称	種別	算式	単位	数量	備考
断面積		1/2×(0.975+1.575)×2.000	m^2	2.550	
コンクリート	18-8-40	2.55×2	m^3	5.100	
	排水溝控除	0.20×0.10×0.5×1	m^3	0.010	
	間詰めCon	1.00×0.50/2×2.00	m^3	0.500	
	計		m^3	5.590	
型枠（無筋）	正面積	4+(4×1.044)	m^2	8.176	斜率1.044
	妻部面積	0.975 ×{(0.500 × 0)			
		+(0.650 × 0)+(1.000 × 1)			
		+(1.500 × 0)+(1.650 × 0)}	m^2	0.975	
	排水溝	0.10×0.5×2×1+0.20×0.10×1	m^2	0.120	
	間詰めCON部控除	1.00×2.00	m^2	2.00	
	計		m^2	7.271	
目地材	t=10mm	2/10.0m	ヶ所	0.2	
		2.55×0.2	m^2	0.510	
暗渠排水管	縦断管		m		
φ150	横断管	0.975×0	m	0.000	
	計		m	0.000	

基礎コンクリート数量表（タイプA-3）

断面図

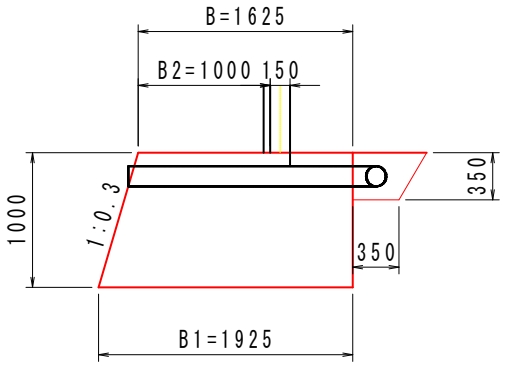

延長	L=	9.500	m
正面積	A=	9.500	m^2（CADより）
平均高さ	H=	1.000	m（A/L）
上部幅	B=	1.625	m
下部幅	B1=	1.925	m

暗渠部延長	L1=	9.500	m
	N=	1	箇所
排水溝	N=	4	箇所
排水溝控除延長	L=	1.150	m

排水溝

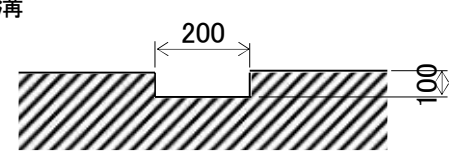

名称	種別	算式	単位	数量	備考
断面積		1/2×(1.625+1.925)×1.000	m^2	1.775	
コンクリート	18-8-40	1.775×9.5	m^3	16.863	
	排水溝控除	0.20×0.10×1.15×4	m^3	0.092	
	計		m^3	16.771	
型枠(無筋)	正面積	9.5+(9.5×1.044)	m^2	19.418	斜率1.044
	妻部面積	1.625 ×{(0.500 × 0)			
		+(0.650 × 0)+(1.000 × 1)			
		+(1.500 × 0)+(1.650 × 0)}	m^2	1.625	
	排水溝	0.10×1.15×2×4+0.20×0.10×4	m^2	1.000	
	計		m^2	22.043	
目地材	t=10mm	9.5/10.0m	ヶ所	1.0	
		1.775×1	m^2	1.775	
暗渠排水管	縦断管		m		
φ150	横断管	1.625×1	m	1.625	
	計		m	1.625	

基礎コンクリート数量表（タイプA-4）

断面図

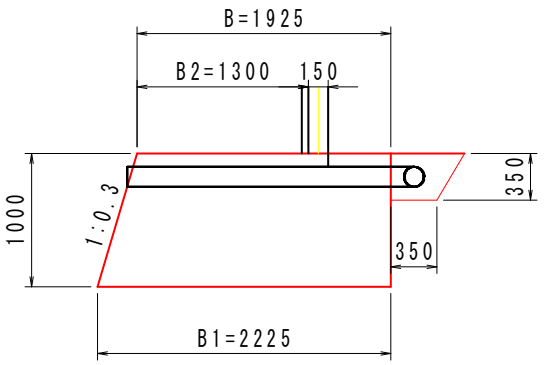

延長	L=	7.777	m
正面積	A=	7.777	m^2（CADより）
平均高さ	H=	1.000	m（A/L）
上部幅	B=	1.925	m
下部幅	B1=	2.225	m

暗渠部延長	L1=	7.777	m
	N=	1	箇所
排水溝	N=	5	箇所
排水溝控除延長	L=	1.450	m

排水溝

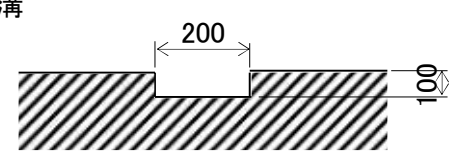

名称	種別	算式	単位	数量	備考
断面積		1/2×(1.925+2.225)×1.000	m^2	2.075	
コンクリート	18-8-40	2.075×7.777	m^3	16.137	
	排水溝控除	0.20×0.10×1.45×5	m^3	0.145	
	計		m^3	15.992	
型枠(無筋)	正面積	7.777+(7.777×1.044)	m^2	15.896	斜率1.044
	妻部面積	1.925 ×{(0.500 × 0)			
		+(0.650 × 0)+(1.000 × 0)			
		+(1.500 × 0)+(1.650 × 0)}	m^2	0.000	
	排水溝	0.10×1.45×2×5+0.20×0.10×5	m^2	1.550	
	計		m^2	17.446	
目地材	t=10mm	7.777/10.0m	ヶ所	0.8	
		2.075×0.8	m^2	1.660	
暗渠排水管	縦断管		m		
φ150	横断管	1.925×1	m	1.925	
	計		m	1.925	

基礎コンクリート数量表（タイプA-5）

断面図

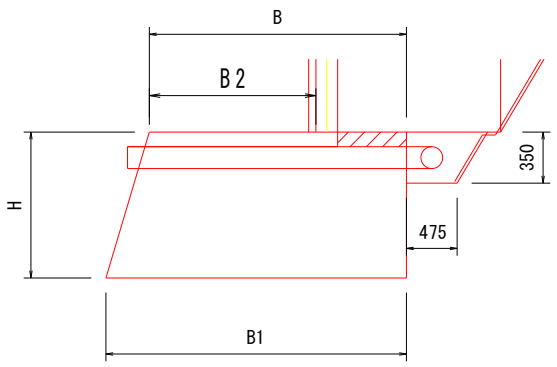

延長	L=	6.500	m
正面積	A=	27.300	m^2（CADより）
平均高さ	H=	4.200	m（A/L）
上部幅	B=	1.500	m
下部幅	B1=	2.760	m

暗渠部延長	L1=	6.500	m
	N=	0	箇所
排水溝	N=	3	箇所
排水溝控除延長	L=	1.150	m

排水溝

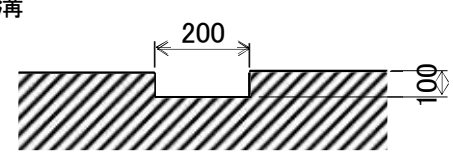

名称	種別	算式	単位	数量	備考
断面積		1/2×(1.500+2.760)×4.200	m^2	8.946	
コンクリート	18-8-40	8.946×6.5	m^3	58.149	基礎前面の埋戻コンクリートはブロック延長の1/2を想定
	排水溝控除	0.20×0.10×1.15×3	m^3	0.069	
			m^3		
	埋戻コンクリート	0.6×0.5×0.5/2×6.5/2	m^3	0.244	
	計		m^3	58.324	
型枠（無筋）	正面積	6.5×0.35+(27.3×1.044)	m^2	30.776	斜率1.044
	妻部面積	0.650 ×{(4.200 × 1)	m^2	2.730	
		※タイプA-2との小口			
	間詰めCon		m^2	1.20	
	排水溝	0.10×1.15×2×3+0.20×0.10×3	m^2	0.750	
	計		m^2	35.456	
足場	単管傾斜	27.3×1.044	掛m^2	28.500	
目地材	t=10mm	6.5/10.0m	ヶ所	0.7	
		8.946×0.7	m^2	6.262	
暗渠排水管	縦断管		m		
φ150	横断管	1.5×0	m	0.000	
	計		m	0.000	
水抜きパイプ	VP65	58.324/6	m	9.7	

基礎コンクリート数量表（タイプA-5:アンカー接続部材）

アンカー材(F110UA)詳細図

カプラー
(S45C)

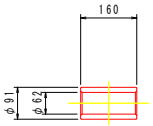

カップリングバー
(S45C)

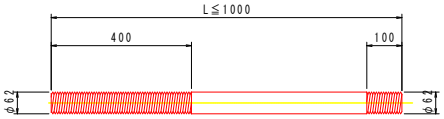

ナット
(S45C)

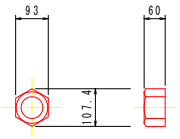

アンカーキャップ
(アルミ鋳鉄)

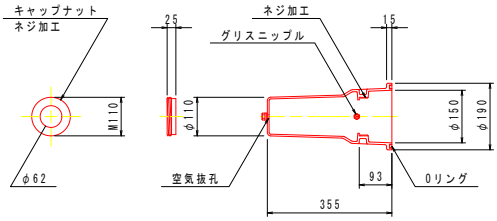

アンカープレート
(SS400,亜鉛めっき)

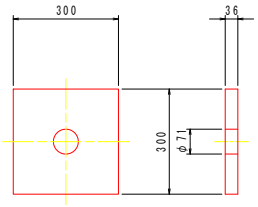

アンカー材料表

(1本当たり)

項　目	規　格	単位	数量	摘　要
ナット	M62	個	1	S45C
アンカーキャップ	L=355	個	1	アルミ鋳鉄
アンカープレート	300x300x36, φ71	枚	1	SS400,亜鉛めっき
頭部防錆材	2.58kg	箇所	1	
カップリングバー	φ62　L=500	個	1	S45C
カップリングバー	φ62　L=600	個	1	S45C

名称	種別	算式	単位	数量	備考
接続部材	a-1～2				
上段アンカー	F110UA		箇所	2	
ナット	M62	1×2	個	2	
アンカーキャップ	L=355	1×2	個	2	
アンカープレート	300×300×36	1×2	枚	2	
頭部防錆材		2.58×2	kg	5.16	
カップリングバー	φ62　L=500	1×2	個	2	
カップリングバー	φ62　L=600	1×2	個	2	
カプラー	φ91　L=160	2×2	個	4	
箱抜き管	VP150	1.01m×2	m	2.02	

基礎コンクリート数量表（タイプA-5:アンカー接続部材）

アンカー材(F50UA)詳細図

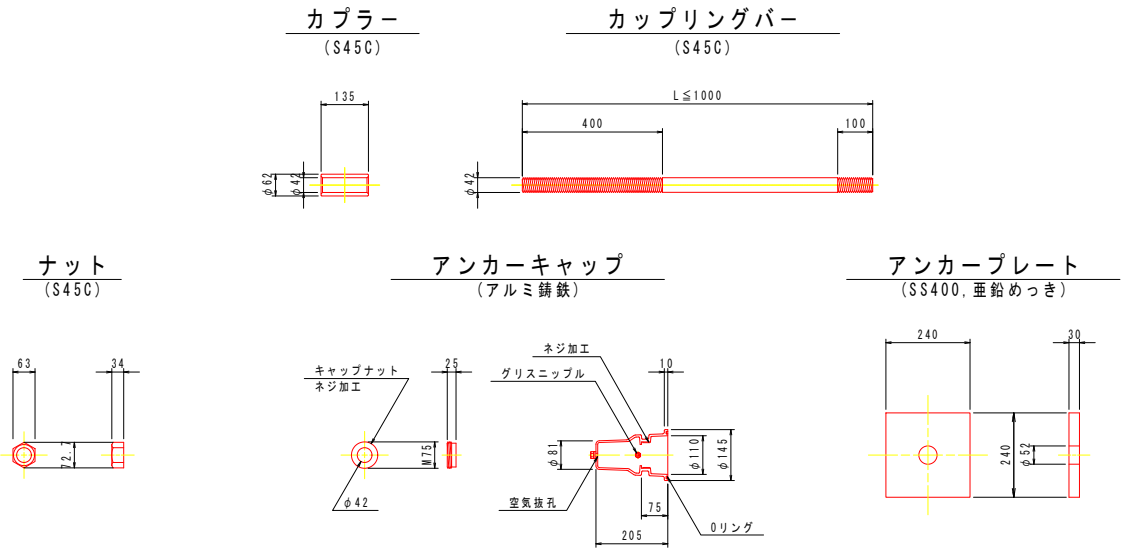

アンカー材料表

(1本当たり)

項　目	規　格	単位	数量	摘　要
ナット	M42	個	1	S45C
アンカーキャップ	L=205	個	1	アルミ鋳鉄
アンカープレート	240x240x30, φ52	枚	1	SS400,亜鉛めっき
頭部防錆材	0.86kg	箇所	1	
カップリングバー	φ42　L=700	個	1	S45C
カップリングバー	φ42　L=1000	個	1	S45C

名称	種別	算式	単位	数量	備考
接続部材	b-1～2				
下段アンカー	F50UA		箇所	2	
ナット	M42	1×2	個	2	
アンカーキャップ	L=205	1×2	個	2	
アンカープレート	240×240×30	1×2	枚	2	
頭部防錆材		0.86×2	kg	1.72	
カップリングバー	φ42　L=700	1×2	個	2	
カップリングバー	φ42　L=1000	1×2	個	2	
カプラー	φ62　L=135	2×2	個	4	
箱抜き管	VP125	1.66m×2	m	3.32	

水平力抑止工（アンカー）数量表

名称	規格・寸法	単位数量	単位	数量	備考
	F20UA	−	箇所	7	
PCｽﾄﾗﾝﾄﾞ		−	m	57.500	ﾎﾟﾘｴﾁﾚﾝ被覆
					ｿｹｯﾄｼｰｽ含む
防錆被覆材	ｽﾄﾗﾝﾄﾞ長−（上部ﾏﾝｼｮﾝ+下部ﾏﾝｼｮﾝ）×ｎ				
	57.5−(0.340+0.170)×7	−	m	53.930	
上部ﾏﾝｼｮﾝ	φ36×L=340	1	本	7	S35C相当品
下部ﾏﾝｼｮﾝ	φ36×L=170	1	本	7	S35C相当品
ﾅｯﾄ	L=63.5 H=34	1	個	7	S45C
ｽﾄｯﾊﾟｰｼｰｽ	φ64 L=165	1	本	7	ﾎﾟﾘｴﾁﾚﾝ
定着体	φ38.1 L=1200	1	組	7	S45S相当品
ABSｽﾍﾟｰｻｰ	φ58 L=146	2	個	14	ABS樹脂
ｱﾝｶｰﾌﾟﾚｰﾄ	200×200×25 φ46	1	枚	7	SS400、亜鉛ﾒｯｷ処理
ｱﾝｶｰｷｬｯﾌﾟ	L=205	1	本	7	ｱﾙﾐ鋳鉄
頭部防錆材	0.9＊7	1	kg	6.3	ﾌﾟﾛｺｰﾄC同等品
ｸﾞﾗｳﾄ注入ﾊﾟｲﾌﾟ	ﾌﾗｯﾄﾊﾟｲﾌﾟ	−	m	54	ﾎﾟﾘｴﾁﾚﾝ
削孔	石積		m	0.800	
（削孔径φ90）	コンクリート（吹付・既設）		m	1.700	
	土砂部		m	21.480	
	岩　部		m	29.950	
ｾﾒﾝﾄﾍﾟｰｽﾄ	3.14×0.09^2×1/4×(0.8+1.7+21.48+29.95)				
	×(1+2.2)		m^3	1.097	

水平力抑止工（アンカー）数量表（1）

番号	規格	グラウンドアンカー										備考
		全長	自由長	定着長	緊張余長	プレート厚	受圧版厚	削孔長				
								石積	CON	土砂部	岩　部	
1	F20UA	7.500	4.420	3.000	0.080	0.030	0.400	0.200	0.100	2.250	4.440	
2	F20UA	8.000	4.920	3.000	0.080	0.030	0.400	0.000	0.100	3.020	4.370	
3	F20UA	7.500	4.420	3.000	0.080	0.030	0.400	0.200	0.100	2.430	4.260	
4	F20UA	7.500	4.420	3.000	0.080	0.030	0.400	0.200	0.100	2.040	4.650	
5	F20UA	8.000	4.920	3.000	0.080	0.030	0.400	0.200	0.100	3.090	4.100	
6	F20UA	9.000	5.920	3.000	0.080	0.030	0.400	0.000	0.600	3.780	4.110	
7	F20UA	10.000	6.920	3.000	0.080	0.030	0.400	0.000	0.600	4.870	4.020	
												箇所数
合計		57.50	35.94	21.00	0.56	0.21	2.80	0.80	1.70	21.48	29.95	7
		(m)	(m)	(m)	(m)	(m)	(m)	(m)	(m)	(m)	(m)	

擁壁工(軽量盛土工:仮設工)

足 場 工　数 量 計 算 書

測　　点	点 間 距 離	アンカー施工足場(機械足場)			杭施工足場(機械足場)								
		断　面	平均断面	数　量	断　面	平均断面	数　量	断　面	平均断面	数　量	断　面	平均断面	数　量
No.203 ＋ 2付近		15.4			0.0								
No.203 ＋ 10.000	8.00	15.4	15.40	123.2	0.0	0.00	0.0						
No.204	10.00	20.4	17.90	179.0	0.0	0.00	0.0						
No.204 ＋ 10.000	9.95	35.5	27.95	278.1	0.0	0.00	0.0						
合　計	27.95			580.3			0.0						

足場工延長根拠図

軽量盛土工展開図

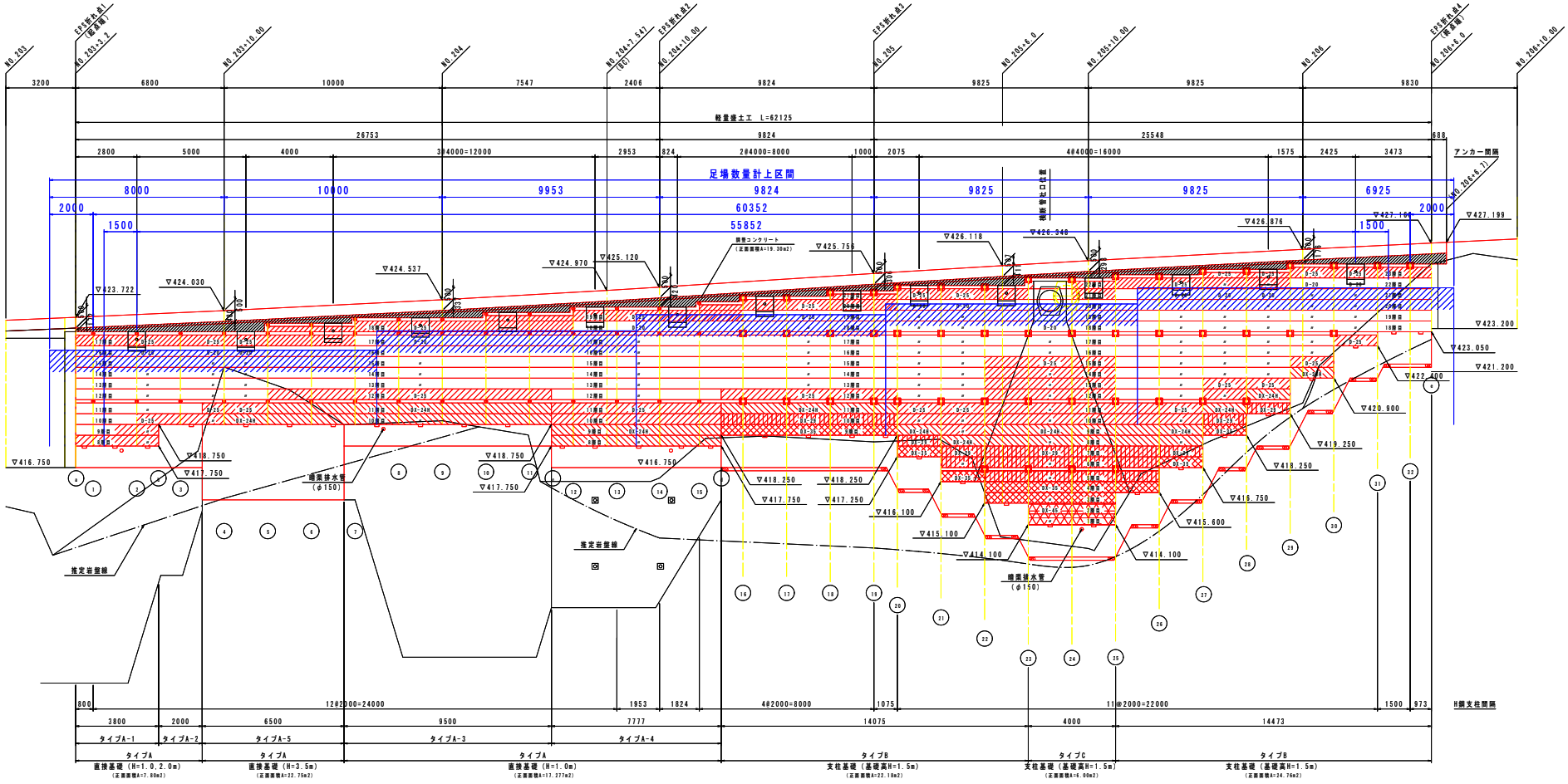

足場工算出根拠図(1/3)

NO.203+10

GH=423.976
FH=424.082

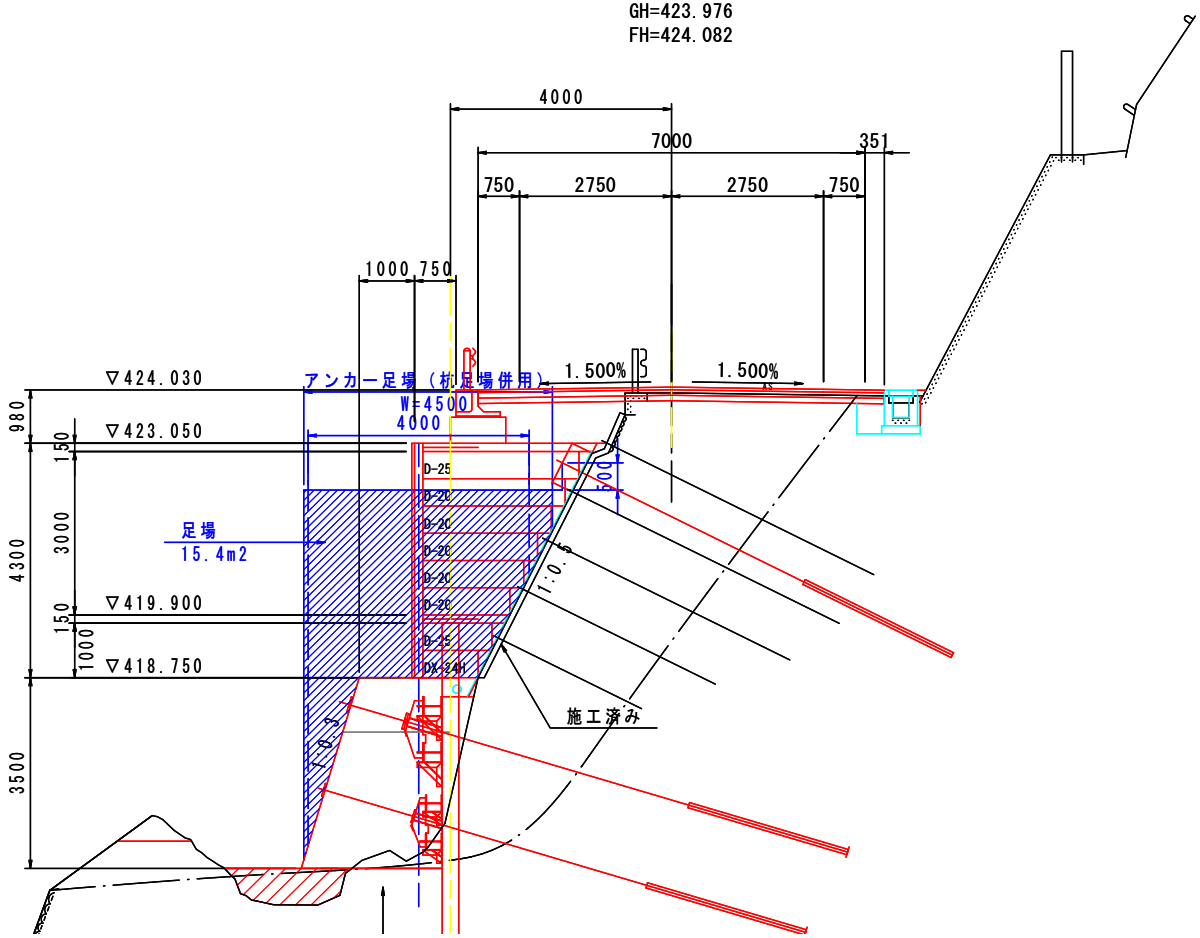

足場工算出根拠図(2/3)

NO.204

GH=424.508
FH=424.589

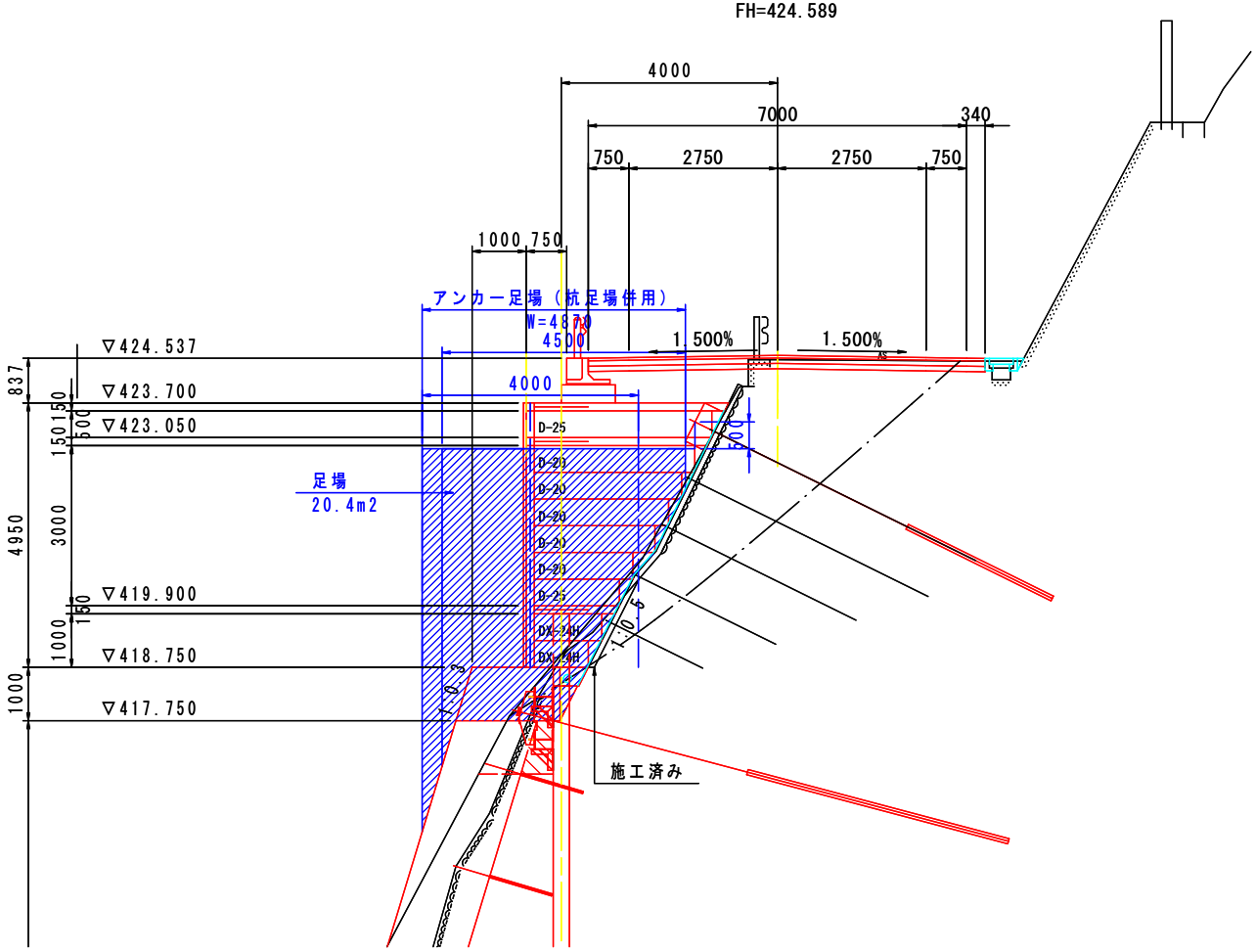

足場工算出根拠図(3/3)

NO.204+10

GH=421.262
FH=425.172

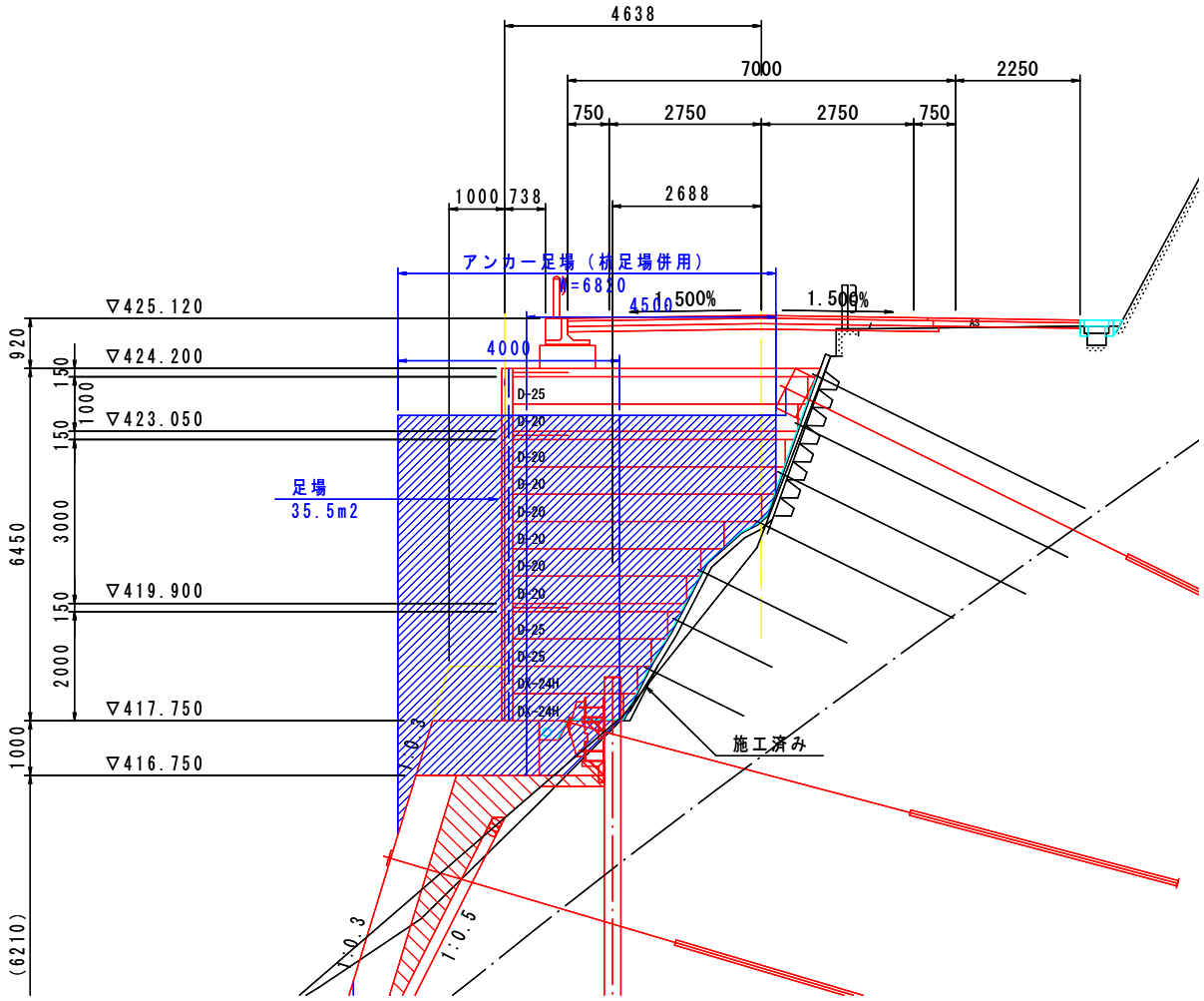

アンカー受枠工(H150)数量表

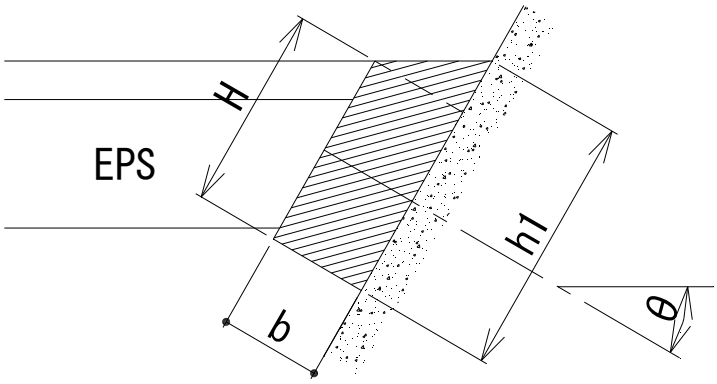

設置箇所	N=	7	
高さ	H=	0.800	m
	h1=	1.000	
幅	b=	0.400	m
奥行き	B=	0.800	m
角度θ	=	26.6	°

名称	種別	算　　式	単位	数量	備考
1箇所当り					
	断面積	1/2×(0.8+1)×0.4	m^2	0.360	
	コンクリート	0.36×0.8	m^3	0.288	
	型枠	0.36×2+(0.8+0.4)×0.8	m^2	1.680	
	鉄筋	D13	kg	22.200	
	ｱﾝｶｰ用箱抜き管	VP125	m	0.400	
一式当り					
	設置箇所		ヶ所	7	
	コンクリート	0.288×7	m^3	2.016	
	型枠	1.68×7	m^2	11.760	
	鉄筋(D13)	22.2×7	kg	155.400	
	ｱﾝｶｰ用箱抜き管	0.4×7	m	2.800	

【擁壁工】 P

切土補強土工	数　量　集　計　表				
名　称	規　格	記号	計　算　式	単位	数　量
			※ 切土補強工数量計算書より		
【切土補強土工】					
コンクリート吹付	t=10cm		別紙計算書参照	m2	22.74
鉄筋挿入工	D19（SD345、HDZ55）			本	19.0
削孔	コンクリート			m	0.5
（削孔径：φ90）	吹付			m	1.9
	石積み			m	1.2
	土砂			m	36.1
	岩(軟岩)			m	19.9
			合計	m	59.6
鋼材	D19（SD345、HDZ55）			m	61.5
（ネジ節異形棒鋼）			（鋼材長 L=6.0m）	本	0.0
			（鋼材長 L=5.5m）	本	3.0
			（鋼材長 L=5.0m）	本	0.0
			（鋼材長 L=4.5m）	本	0.0
			（鋼材長 L=4.0m）	本	4.0
			（鋼材長 L=3.5m）	本	0.0
			（鋼材長 L=3.0m）	本	5.0
			（鋼材長 L=2.5m）	本	0.0
			（鋼材長 L=2.0m）	本	7.0
ナット	D19用（HDZ35）			個	19.0
角座金	150×150（HDZ55）			枚	19.0
スペーサー	φ65　L=127			個	38.0
注入パイプ	φ21.5			m	69.1
注入打設工	σck≧24N/mm2			m3	1.2
機械足場				空m3	207.9
上下移動				回	5.0

切 土 補 強 土 工 数 量 計 算 書

切土補強土工	点 間 距 離	コンクリート吹付											
		断　面	平均断面	数　量	断　面	平均断面	数　量	断　面	平均断面	数　量	断　面	平均断面	数　量
No.203 ＋ 19.200		0.00											
No.204 ＋ 1.600	2.400	1.88	0.94	2.26									
No.204 ＋ 2.200	0.600	2.88	2.38	1.43									
No.204 ＋ 5.000	2.800	3.75	3.32	9.30									
No.204 ＋ 5.000	0.000	4.87	4.31	0.00									
No.204 ＋ 6.400	1.400	4.87	4.87	6.82									
No.204 ＋ 7.600	1.200	0.00	2.44	2.93									
合　計	8.400			22.74									

【切土補強土工】 P

切土補強土工			数　量　計　算　書		
名　称	規　格	記号	計　算　式	単位	数　量
鉄筋挿入工	D19(SD345、HDZ55)		19.0	本	19
削孔	コンクリート		0.5	m	0.50
(削孔径:φ90)	吹付		1.90	m	1.90
	石積み		1.20	m	1.20
	土砂		36.10	m	36.10
	岩(軟岩)		19.90	m	19.90
			削孔長合計	m	59.60
鋼材	D19(SD345)		61.5	m	61.5
			(鋼材長 L=6.0m)	本	0.0
			(鋼材長 L=5.5m)	本	3.0
			(鋼材長 L=5.0m)	本	0.0
			(鋼材長 L=4.5m)	本	0.0
			(鋼材長 L=4.0m)	本	4.0
			(鋼材長 L=3.5m)	本	0.0
			(鋼材長 L=3.0m)	本	5.0
			(鋼材長 L=2.5m)	本	0.0
			(鋼材長 L=2.0m)	本	7.0
ナット	D19用(HDZ35)		1×19	個	19.0
角座金	150×150(HDZ55)		1×19	枚	19.0
スペーサー	φ65　L=127		(鋼材長 L=6.0m) 2×0	個	0.0
			(鋼材長 L=5.5m) 2×3	個	6.0
			(鋼材長 L=5.0m) 2×0	個	0.0
			(鋼材長 L=4.5m) 2×0	個	0.0
			(鋼材長 L=4.0m) 2×4	個	8.0
			(鋼材長 L=3.5m) 2×0	個	0.0
			(鋼材長 L=3.0m) 2×5	個	10.0
			(鋼材長 L=2.0m) 2×0	個	0.0
			(鋼材長 L=2.0m) 2×7	個	14.0
			合計	個	38.0
注入パイプ	φ21.5		削孔長+0.5×鋼材本数＝59.6+0.5×19	m	69.1
注入打設工	σck≧24N/mm2		π/4×90/1000^2×59.6×(1+2.2)	m3	1.2

【切土補強土工内訳表】

施工区間	施工段数	鋼材長(m)	余長(m)	基本削孔長(m)：φ90 コンクリート	吹付	石積	土砂	岩(軟岩)	本数(本)	鋼材長(m)	削孔長(m)：φ90 コンクリート	吹付	石積	土砂	岩(軟岩)	削孔長(全長)
軽量盛土工(EPS)区間	1	5.5	0.1		0.10	0.20	3.59	1.51	2	11.0	0.00	0.20	0.40	7.18	3.02	10.80
NO.204～NO.204+13	1	5.5	0.1	0.50	0.10		3.59	1.21	1	5.5	0.50	0.10	0.00	3.59	1.21	5.40
	2	5.5	0.1		0.10	0.20	3.18	1.92		0.0	0.00	0.00	0.00	0.00	0.00	0.00
	2	5.5	0.1	0.50	0.10		3.18	1.62		0.0	0.00	0.00	0.00	0.00	0.00	0.00
	3	5.0	0.1		0.10	0.20	2.66	1.94		0.0	0.00	0.00	0.00	0.00	0.00	0.00
	3	5.0	0.1	0.50	0.10		2.66	1.64		0.0	0.00	0.00	0.00	0.00	0.00	0.00
	4	4.0	0.1		0.10	0.20	2.16	1.44	4	16.0	0.00	0.40	0.80	8.64	5.76	15.60
	4	4.0	0.1	0.50	0.10		2.16	1.14		0.0	0.00	0.00	0.00	0.00	0.00	0.00
	5	3.0	0.1		0.10		1.85	0.95	5	15.0	0.00	0.50	0.00	9.25	4.75	14.50
	6	2.0	0.1		0.10		1.09	0.71	6	12.0	0.00	0.60	0.00	6.54	4.26	11.40
	7	2.0	0.1		0.10		0.90	0.90	1	2.0	0.00	0.10	0.00	0.90	0.90	1.90
合計									19	61.5	0.50	1.90	1.20	36.10	19.90	59.60

※1～4段目は、№204+5付近において分割(削孔内訳：コンクリートおよび石積)

NO. 204

GH=424.508
FH=424.589

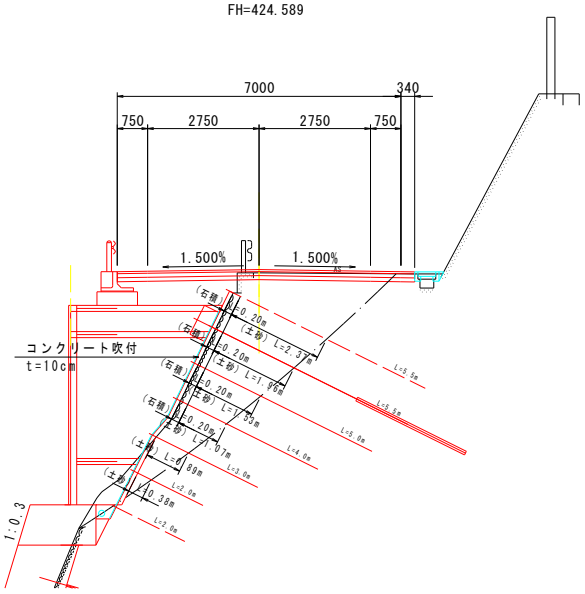

NO. 204+10付近

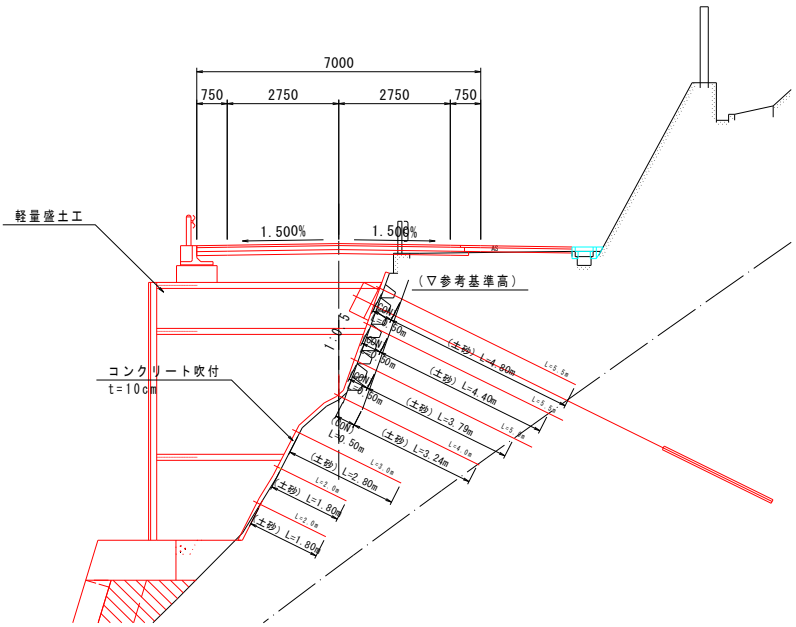

平均削孔長(土砂)

測点	1段目	2段目	3段目	4段目	5段目	6段目	7段目
NO.203+10	2.37	1.96	1.53	1.07	0.89	0.38	0.00
NO.204+13(10)	4.80	4.40	3.79	3.24	2.80	1.80	1.80
平均値	3.59	3.18	2.66	2.16	1.85	1.09	0.90

足 場 工　数 量 計 算 書

切土補強土工	点 間 距 離	鉄筋挿入工施工足場(機械足場)											
		断　面	平均断面	数　量	断　面	平均断面	数　量	断　面	平均断面	数　量	断　面	平均断面	数　量
足場①													
No.204 ＋ 10.000'		10.6											
No.204 ＋ 10.000'	5.400	10.6	10.60	57.2									
足場②													
No.204		17.0											
No.204 ＋ 10.000	9.600	14.4	15.70	150.7									
合　計	15.000			207.9									

足場工延長根拠図

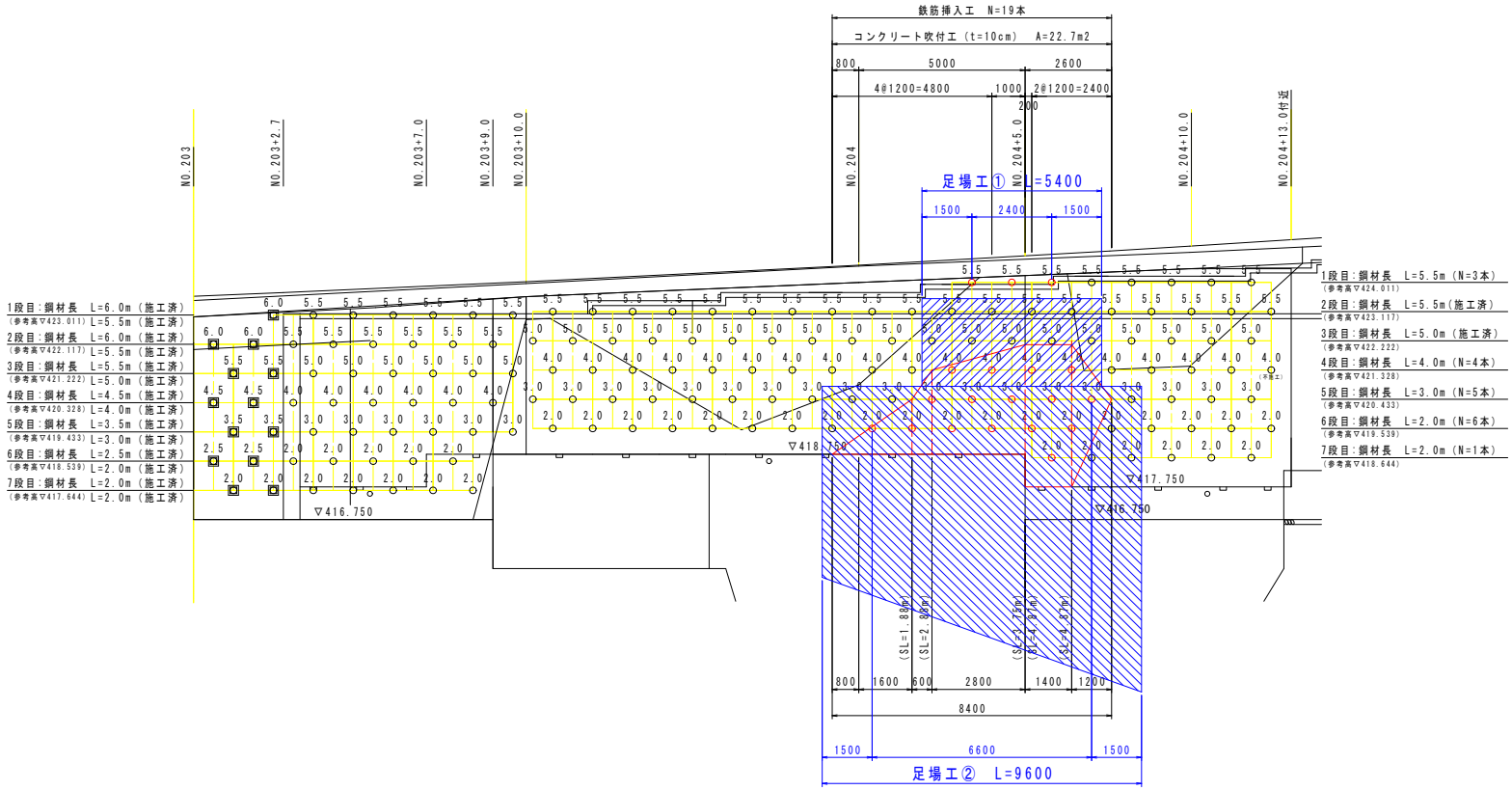
鉄筋挿入工 N=19本
コンクリート吹付工（t=10cm） A=22.7m2
800
5000
2600
4@1200=4800
1000
2@1200=2400
200
NO.203
NO.203+2.7
NO.203+7.0
NO.203+9.0
NO.203+10.0
NO.204
NO.204+5.0
NO.204+10.0
NO.204+13.0付近
足場工① L=5400
1500
2400
1500
1段目：鋼材長 L=6.0m（施工済）
（参考高▽423.011）L=5.5m（施工済）
2段目：鋼材長 L=6.0m（施工済）
（参考高▽422.117）L=5.5m（施工済）
3段目：鋼材長 L=5.5m（施工済）
（参考高▽421.222）L=5.0m（施工済）
4段目：鋼材長 L=4.5m（施工済）
（参考高▽420.328）L=4.0m（施工済）
5段目：鋼材長 L=3.5m（施工済）
（参考高▽419.433）L=3.0m（施工済）
6段目：鋼材長 L=2.5m（施工済）
（参考高▽418.539）L=2.0m（施工済）
7段目：鋼材長 L=2.0m（施工済）
（参考高▽417.644）L=2.0m（施工済）
1段目：鋼材長 L=5.5m（N=3本）
（参考高▽424.011）
2段目：鋼材長 L=5.5m（施工済）
（参考高▽423.117）
3段目：鋼材長 L=5.0m（施工済）
（参考高▽422.222）
4段目：鋼材長 L=4.0m（N=4本）
（参考高▽421.328）
5段目：鋼材長 L=3.0m（N=5本）
（参考高▽420.433）
6段目：鋼材長 L=2.0m（N=6本）
（参考高▽419.539）
7段目：鋼材長 L=2.0m（N=1本）
（参考高▽418.644）
▽418.750
▽417.750
▽416.750
▽416.750
(SL=1.88m)
(SL=2.88m)
(SL=3.75m)
(SL=4.94m)
(SL=4.37m)
800
1600
600
2800
1400
1200
8400
1500
6600
1500
足場工② L=9600

足場工算出根拠図

NO.204

GH=424.508
FH=424.589

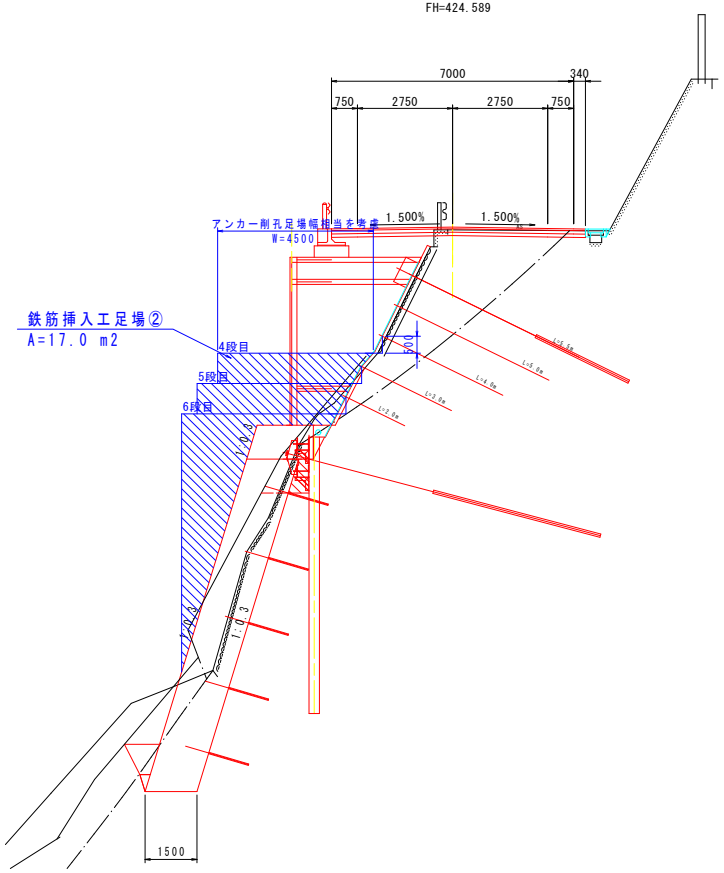

NO.204+10付近

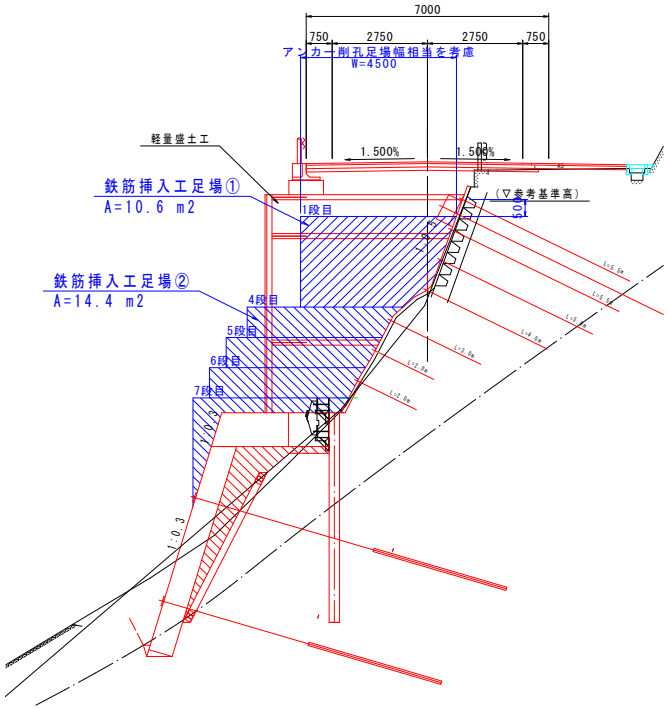

グラウンドアンカー構造図（1）

H-150区間（設置角度：26.6°）　S=1/10

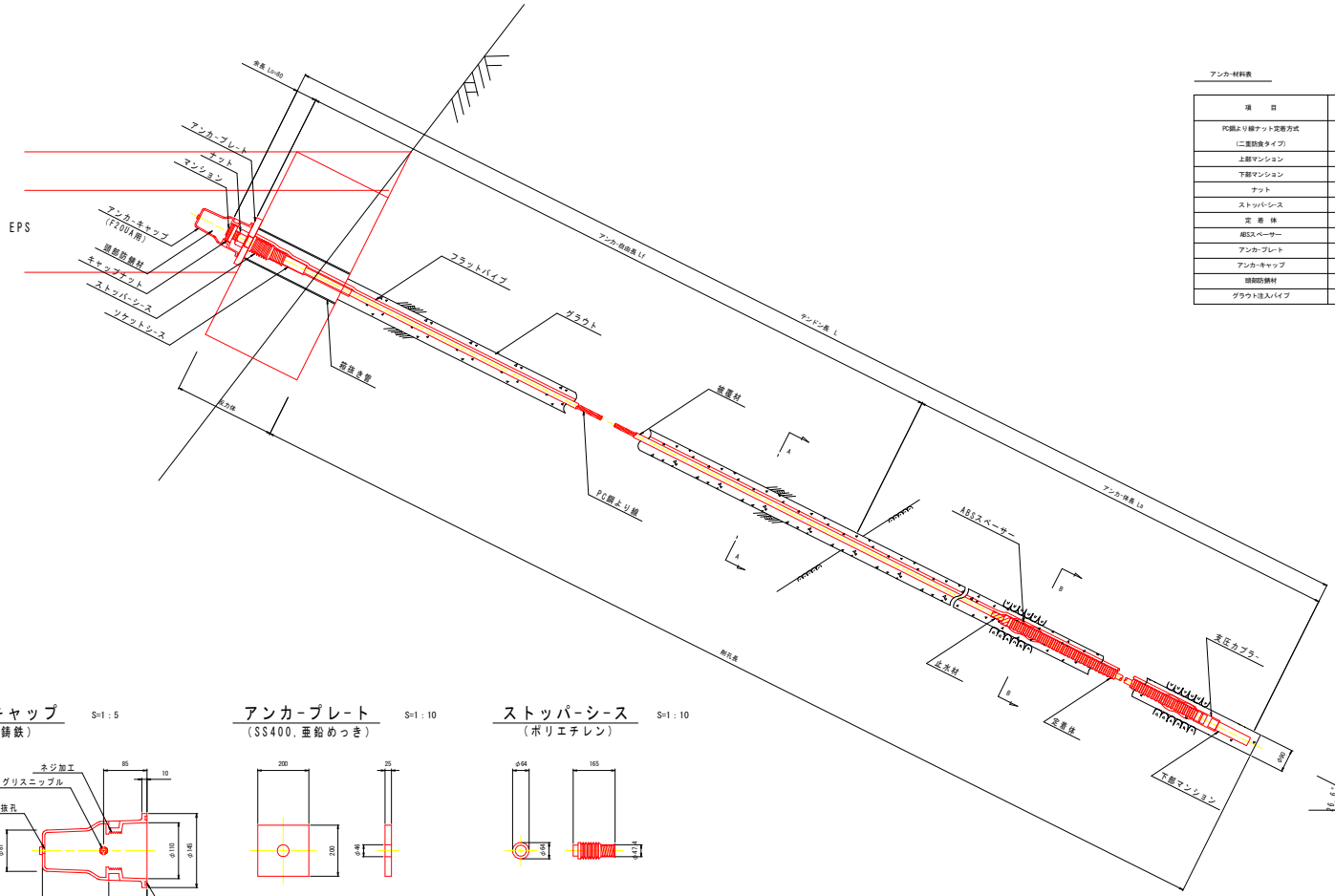

アンカー材料表

（1本当たり）

項　目	規格・寸法		単位	数量	摘　要
PC鋼より線ナット定着方式（二重防食タイプ）	F20UA（1xφ15.2）L=		組	1	ポリエチレン被覆ソケットシース含む
上部マンション	φ36	L=340	本	1	S35C相当品
下部マンション	φ36	L=170	本	1	S35C相当品
ナット	L=63.5	H=34	個	1	S45C
ストッパーシース	φ64	L=165	個	1	ポリエチレン
定着体	φ38.1	L=1200	組	1	S55C相当品（支圧カプラー含む）
ABSスペーサー	φ58	L=146	個	2	ABS樹脂
アンカープレート	200x200x25, φ46		枚	1	SS400　亜鉛めっき
アンカーキャップ	L=205		個	1	アルミ鋳鉄
頭部防錆材	0.90kg		箇所	1	プロコートCR等品
グラウト注入パイプ	フラットパイプ		本	1	ポリエチレン

断面図　S=1：5

A－A

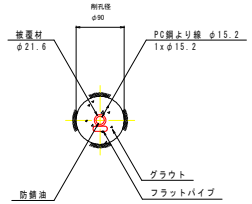

B－B

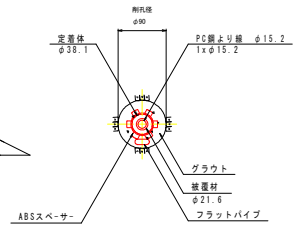

ナット　S=1：10
（S45C）

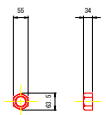

アンカーキャップ　S=1：5
（アルミ鋳鉄）

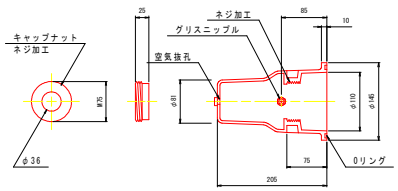

アンカープレート　S=1：10
（SS400，亜鉛めっき）

ストッパーシース　S=1：10
（ポリエチレン）

ABSスペーサー　S=1：10
（ABS樹脂）

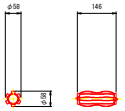

アンカー材（F20UA）詳細図　S=1：10

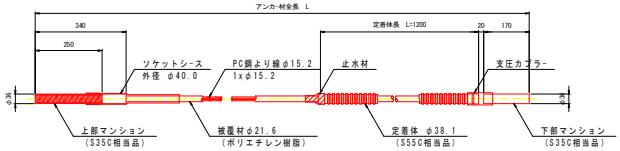

参考図面

工事名	R7馬土　国道438号　美・木屋平川上道路改良工事		
路線名等	一般国道438号		
工事箇所	美馬市木屋平川上		
図面名	グラウンドアンカー構造図（1） H-150区間（設置角度：26.6°）		
縮尺	図示	図面番号	1
会社名			
事業者名	徳島県西部総合県民局県土整備部＜美馬＞		